falkk

móveis para sua casa

falkk móveis para sua casa

Sobre Nós



Parque fabril | Sarandi/RS.

A Falkk reúne tradição, tecnologia e capacidade produtiva para desenvolver móveis que acompanham as necessidades da vida contemporânea. Com processos automatizados, rigoroso controle de qualidade e uma estrutura industrial em constante evolução, produz soluções funcionais que combinam praticidade, durabilidade e versatilidade para diferentes ambientes.

Começamos em Casa

Cada produto foi pensado para facilitar as tarefas da vida cotidiana das pessoas.

Parcerias que Transformam

Trabalhamos lado a lado com lojistas e parceiros para levar soluções que geram resultados.

Olhar para o Futuro

Evoluímos diariamente para continuar oferecendo móveis que acompanham novas histórias.

Mais do que móveis, criamos soluções para momentos que importam.

- Móveis feitos para **organizar o seu lar.**
- Pensados para o seu **dia a dia.**
- Criados para fazer parte da **sua história.**

Plataforma de Projetos | Spaces Flex

O software que transforma ideias em projetos e vendas de forma simples, rápida e inteligente.

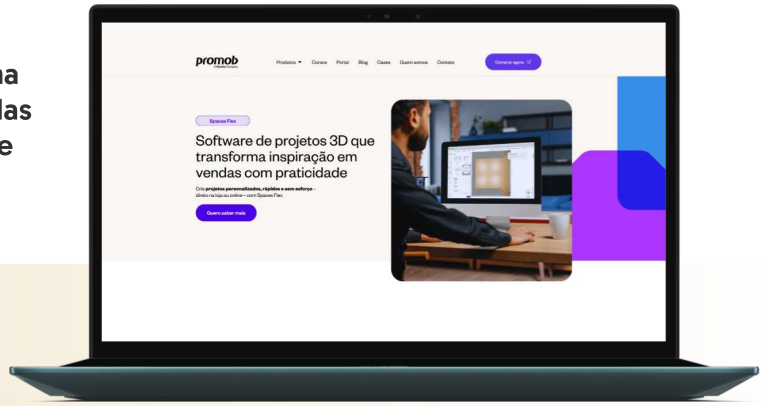

Características do Spaces Flex

Acelere a conversão de consumidores com os recursos avançados do Spaces Flex:

Galerias de inspiração que despertam interesse imediato
Ambientes prontos, tendências e combinações ajudam o cliente a definir preferências e impulsionar vendas.

Projetos gerados por IA a partir de imagens de referência
A IA transforma imagens de referência em projetos realistas, agilizando a tomada de decisão.

Criação simples, sem necessidade de especialistas
Ferramentas intuitivas permitem criar projetos 3D confiáveis, sem erros e sem conhecimento técnico.

Acelere as vendas com projetos mais rápidos
Menos etapas manuais geram mais produtividade, maior ticket médio e melhor conversão.

Experiência personalizada para cada cliente
Visualizações imersivas e orçamentos instantâneos que trazem segurança e estimulam a compra.

Mais agilidade para sua equipe.
Mais valor para o seu cliente.

- **Mais rapidez** em cada etapa do projeto.
- **Mais confiança** para agir e comprar.
- **Mais vendas** para o seu negócio.

Sumário



DOMO

Cozinha 6
Aparador 16
Buffet 2 Portas 17
Buffet 3 Portas 18
Rack 1,4m | 1,8m 19
Rack 2,2m 20
Banco 21
Mesa Lateral 22
Mesa de Centro 23
Cômoda 3 Gavetas 24
Mesa de Cabeceira 25

GAIA

Guarda-Roupa 28
Aparador 30
Buffet 2 Portas 31
Buffet 3 Portas 32
Cristaleira 33
Rack 1,4m | 1,8m 34
Rack 2,2m 35
Painel de TV 36
Mesa Lateral Bandeja 37
Mesa de Centro Bandeja 38
Mesa de Centro Oblonga 39
Cômoda 4 Gavetas 40
Cômoda 8 Gavetas 41
Mesa de Cabeceira 42

VITTA

Estante 46
Móvel de Entrada 47
Cômoda 48
Mesa de Cabeceira 49

Domo

Soluções que facilitam o dia a dia.

A Linha Domo foi desenvolvida para acompanhar diferentes rotinas, oferecendo móveis funcionais que ajudam a organizar, armazenar e otimizar os espaços, tornando os ambientes mais práticos e agradáveis para viver.



Praticidade para diferentes momentos da rotina.

Com peças versáteis e bem distribuídas, a Linha Domo permite criar composições que se adaptam às necessidades do dia a dia, aproveitando melhor cada ambiente e contribuindo para uma experiência mais confortável.

Características

I **Corrediças Telescópicas** Abertura total e deslizamento suave das gavetas.	II **Dobradiças com Amortecimento** Fechamento silencioso para mais conforto no uso diário.	III **Pés em Madeira Maciça** Maior estabilidade e resistência para acompanhar a rotina.
IV **Moldura 3D** Detalhes que enriquecem a composição do ambiente.	V **Gaveta Interna** Mais praticidade para organizar objetos e otimizar espaços.	VI **Puxador Cava Embutido** Facilidade de uso em cada abertura.

Funcionalidade para hoje, praticidade para todos os dias.



Mais possibilidades para organizar e viver melhor.

Com módulos funcionais e diferentes possibilidades de composição, a Cozinha Domo ajuda a organizar utensílios, eletrodomésticos e mantimentos, tornando a rotina mais prática e eficiente.

Combinações de Cores **Carvalho | Verde | Off White**

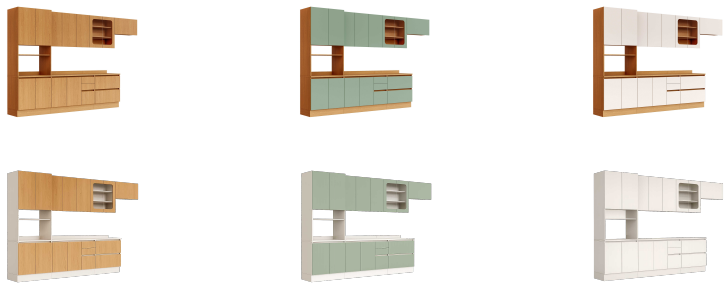





Escolha a base que combina com seu espaço.
Disponível com rodapé tradicional, pés elevados ou suspensa.

Balcões

		Lar. x Alt. x Pro.	Cód. Caixa
	**Balcão 1 Porta | 200mm** **Balcão 1 Porta | 300mm** **Balcão 1 Porta | 400mm** **Balcão 1 Porta | 500mm**	200mm x 670mm x 515mm 300mm x 670mm x 515mm 400mm x 670mm x 515mm 500mm x 670mm x 515mm	FKD-500XIN | FKD-500DNS FKD-501XIN | FKD-501DNS FKD-502XIN | FKD-502DNS FKD-503XIN | FKD-503DNS
	**Balcão 2 Portas | 600mm** **Balcão 2 Portas | 700mm** **Balcão 2 Portas | 800mm**	600mm x 670mm x 515mm 700mm x 670mm x 515mm 800mm x 670mm x 515mm	FKD-504XIN | FKD-504DNS FKD-505XIN | FKD-505DNS FKD-506XIN | FKD-506DNS
	**Balcão 3 Gavetas | 400mm** **Balcão 3 Gavetas | 600mm** **Balcão 3 Gavetas | 800mm** *Divisor de talheres como opcional	400mm x 670mm x 515mm 600mm x 670mm x 515mm 800mm x 670mm x 515mm	FKD-550XIN | FKD-550DNS FKD-551XIN | FKD-551DNS FKD-552XIN | FKD-552DNS
	**Balcão Forno**	700mm x 670mm x 515mm	FKD-580XIN | FKD-580DNS
	**Balcão Porta Basculante**	800mm x 670mm x 515mm	FKD-581XIN | FKD-581DNS
	**Balcão Canto Reto**	800mm x 670mm x 515mm	FKD-582XIN | FKD-582DNS
	**Balcão 2 Portas e 3 Gavetas** *Divisor de talheres como opcional	1200mm x 670mm x 515mm	FKD-507XIN | FKD-507DNS

Aéreos

	Lar. x Alt. x Pro.	Cód. Caixa
Aéreo 1 Porta | 200mm	200mm x 775mm x 315mm	FKD-400XIN | FKD-400DNS
Aéreo 1 Porta | 300mm	300mm x 775mm x 315mm	FKD-401XIN | FKD-401DNS
Aéreo 1 Porta | 400mm*	400mm x 775mm x 315mm	FKD-402XIN | FKD-402DNS
Aéreo 1 Porta | 500mm*	500mm x 775mm x 315mm	FKD-403XIN | FKD-403DNS



Aéreo 2 Portas | 600mm	600mm x 775mm x 315mm	FKD-404XIN | FKD-404DNS
Aéreo 2 Portas | 700mm*	700mm x 775mm x 315mm	FKD-405XIN | FKD-405DNS
Aéreo 2 Portas | 800mm*	800mm x 775mm x 315mm	FKD-406XIN | FKD-406DNS



Aéreo 3 Portas	1200mm x 775mm x 315mm	FKD-407XIN | FKD-407DNS

Aéreo Basculante | 600mm	600mm x 395mm x 315mm	FKD-410XIN | FKD-410DNS
Aéreo Basculante | 700mm	700mm x 395mm x 315mm	FKD-411XIN | FKD-411DNS
Aéreo Basculante | 800mm	800mm x 395mm x 315mm	FKD-412XIN | FKD-412DNS

Aéreo Canto Reto	800mm x 775mm x 315mm	FKD-418XIN | FKD-418DNS



Aéreo 2 Portas com Nicho	1200mm x 760mm x 315mm	FKD-408XIN | FKD-408DNS

Cristaleiras



	Lar. x Alt. x Pro.	Cód. Caixa
Cristaleira 1 Porta*	500mm x 2210mm x 515mm	FKD-603XIN | FKD-603DNS
Cristaleira 2 Portas*	700mm x 2210mm x 515mm	FKD-604XIN | FKD-604DNS

***Disponível também na opção com portas de vidro.** | **Módulos com rodapés/pés: Acrescer 140mm na altura.**

Torres

	Lar. x Alt. x Pro.	Cód. Caixa
 **Torre 2 Portas e 2 Gavetas***	700mm x 2210mm x 515mm	FKD-600XIN | FKD-600DNS
 **Torre 4 Portas**	700mm x 2210mm x 515mm	FKD-601XIN | FKD-601DNS
 **Torre Quente**	700mm x 2210mm x 515mm	FKD-602XIN | FKD-602DNS

Micro-Ondas

	Lar. x Alt. x Pro.	Cód. Caixa
 **Módulo Micro-Ondas**	700mm x 380mm x 495mm	FKD-415XIN | FKD-415DNS

Todos os itens disponíveis em três cores para portas/gavetas e duas cores para estruturas.
***Disponível também na opção com portas de vidro.** | Módulos com rodapés/pés: Acrescer 140mm na altura.

Portas de Vidro

Mais opções para deixar a sua cozinha com a sua personalidade.

Portas de Alumínio (Reflex | VRF)

Kit 1 Porta | FKPV-952 | 396x772x15 | **Aéreo 1 Porta**
Kit 1 Porta | FKPV-953 | 496x772x15 | **Aéreo 1 Porta**
Kit 1 Porta | FKPV-963 | 496x2105x15 | **Cristaleira 1 Porta**
Kit 2 Portas | FKPV-955 | 346x772x15 | **Aéreo 2 Portas**
Kit 2 Portas | FKPV-956 | 396x772x15 | **Aéreo 2 Portas**
Kit 2 Portas | FKPV-960 | 346x1437x15 | **Torre 2 Portas e 2 Gavetas**
Kit 2 Portas | FKPV-964 | 346x2105x15 | **Cristaleira 2 Portas**

Portas de Madeira (Incolor | DNS, XIN e JAD)

Kit 1 Porta | FKPV-992 | 396x772x15 | **Aéreo 1 Porta**
Kit 1 Porta | FKPV-993 | 496x772x15 | **Aéreo 1 Porta**
Kit 2 Portas | FKPV-995 | 346x772x15 | **Aéreo 2 Portas**
Kit 2 Portas | FKPV-996 | 396x772x15 | **Aéreo 2 Portas**





Código	Descrição
FKPO-700XIN **FKPO-700DNS** **FKPO-700JAD**	Kit com 1 porta p/ módulo (FKD-400) 196x772x15mm
FKPO-701XIN **FKPO-701DNS** **FKPO-701JAD**	Kit com 1 porta p/ módulo (FKD-401) 296x772x15mm
FKPO-702XIN **FKPO-702DNS** **FKPO-702JAD**	Kit com 1 porta p/ módulo (FKD-402) 396x772x15mm
FKPO-703XIN **FKPO-703DNS** **FKPO-703JAD**	Kit com 1 porta p/ módulo (FKD-403) 496x772x15mm
FKPO-704XIN **FKPO-704DNS** **FKPO-704JAD**	Kit com 2 portas p/ módulo (FKD-404) 296x772x15mm
FKPO-705XIN **FKPO-705DNS** **FKPO-705JAD**	Kit com 2 portas p/ módulo (FKD-405) 346x772x15mm
FKPO-706XIN **FKPO-706DNS** **FKPO-706JAD**	Kit com 2 portas p/ módulo (FKD-406) 396x772x15mm
FKPO-707XIN **FKPO-707DNS** **FKPO-707JAD**	Kit com 3 portas p/ módulo (FKD-407) 396x772x15mm
FKPO-708XIN **FKPO-708DNS** **FKPO-708JAD**	Kit com 2 portas p/ módulo (FKD-408) 596x524x15mm
FKPO-710XIN **FKPO-710DNS** **FKPO-710JAD**	Kit com 1 porta p/ módulo (FKD-410) 596x392x15mm
FKPO-711XIN **FKPO-711DNS** **FKPO-711JAD**	Kit com 1 porta p/ módulo (FKD-411) 696x392x15mm
FKPO-712XIN **FKPO-712DNS** **FKPO-712JAD**	Kit com 1 porta p/ módulo (FKD-412) 796x392x15mm
FKPO-718XIN **FKPO-718DNS** **FKPO-718JAD**	Kit porta/fechamento p/ módulo (FKD-418) 796x392x15mm
FKPO-800XIN **FKPO-800DNS** **FKPO-800JAD**	Kit com 1 porta p/ módulo (FKD-500) 196x637x15mm
FKPO-801XIN **FKPO-801DNS** **FKPO-801JAD**	Kit com 1 porta p/ módulo (FKD-501) 296x637x15mm
FKPO-802XIN **FKPO-802DNS** **FKPO-802JAD**	Kit com 1 porta p/ módulo (FKD-502) 396x637x15mm

Código	Descrição
FKPO-803XIN **FKPO-803DNS** **FKPO-803JAD**	Kit com 1 porta p/ módulo (FKD-503) 496x637x15mm
FKPO-804XIN **FKPO-804DNS** **FKPO-804JAD**	Kit com 2 portas p/ módulo (FKD-504) 296x637x15mm
FKPO-805XIN **FKPO-805DNS** **FKPO-805JAD**	Kit com 2 portas p/ módulo (FKD-505) 346x637x15mm
FKPO-806XIN **FKPO-806DNS** **FKPO-806JAD**	Kit com 2 portas p/ módulo (FKD-506) 396x637x15mm
FKPO-807XIN **FKPO-807DNS** **FKPO-807JAD**	Kit portas/frentes (FKD-507) 2 portas 396x637x15mm 2 frentes 396x150x15mm | 1 frente 396x303x15mm
FKPO-850XIN **FKPO-850DNS** **FKPO-850JAD**	Kit de frentes p/ módulo (FKD-550) 2 frentes 396x150x15mm 1 frente 396x303x15mm
FKPO-851XIN **FKPO-851DNS** **FKPO-851JAD**	Kit de frentes p/ módulo (FKD-551) 2 frentes 596x150x15mm 1 frente 596x303x15mm
FKPO-852XIN **FKPO-852DNS** **FKPO-852JAD**	Kit de frentes p/ módulo (FKD-552) 2 frentes 796x150x15mm 1 frente 796x303x15mm
FKPO-880XIN **FKPO-880DNS** **FKPO-880JAD**	Kit com 1 frente p/ módulo (FKD-580) 1 frente 696x150x15mm
FKPO-881XIN **FKPO-881DNS** **FKPO-881JAD**	Kit porta | frente p/ módulo (FKD-581) 1 porta 796x303x15mm 1 frente 796x303x15mm
FKPO-882XIN **FKPO-882DNS** **FKPO-882JAD**	Kit porta/fechamento p/ módulo (FKD-582) 346x637x15mm / 450x670x15mm
FKPO-910XIN **FKPO-910DNS** **FKPO-910JAD**	Kit de portas p/ módulo (FKD-600) 2 portas 346x1437x15mm
FKPO-911XIN **FKPO-911DNS** **FKPO-911JAD**	Kit de frentes p/ módulo (FKD-600) 2 frentes 696x303x15mm
FKPO-901XIN **FKPO-901DNS** **FKPO-901JAD**	Kit de portas p/ módulo (FKD-601) 2 portas 346x772x15mm 2 portas 346x637x15mm
FKPO-903XIN **FKPO-903DNS** **FKPO-903JAD**	Kit de porta p/ módulo (FKD-603) 496x2105x15mm
FKPO-904XIN **FKPO-904DNS** **FKPO-904JAD**	Kit de portas p/ módulo (FKD-604) 346x2105x15mm

Móveis pensados para acolher os melhores momentos da vida com quem você ama.







Puxadores (opcionais)

Pequenos detalhes que fazem toda a diferença no seu ambiente.



Ponto Madeira | FKA-005MAD

O toque natural da madeira que traz aconchego e personalizade.



Grace | FKA-007BRO

Clássico e atemporal, valoriza o ambiente com elegância e harmonia



Stile | FKA-006BRO

Design minimalista que combina diferentes estilos e propostas.



Bonn | FKA-009BRO

Linhas retas e versáteis para um visual moderno e funcional.



Nilo | FKA-008BRO

Traços suaves que trazem leveza e um acabamento sofisticado.

Códigos | Spaces Flex

	Medidas (mín - max)	
Painel Editável | Esp. 15mm (m²)	Larg. | 200-1200mm Comp. | 200-2720mm	C-109DNS | C-109JAD | C-109XIN
Painel Editável | Esp. 25mm (m²)	Larg. | 200-1200mm Comp. | 200-2720mm	C-111DNS | C-111JAD | C-111XIN
Rodapé Linear | Esp. 15mm | Prof. 140mm	Comp. | 200-2720mm	FKR-1500DNS | FKR-1500XIN | FKR-1500JAD
Tampo Linear | Esp. 25mm | Prof. 75mm	Comp. | 200-2720mm	FKP-2501DNS | FKP-2501XIN | FKP-2501JAD
Tampo Linear | Esp. 25mm | Prof. 320mm	Comp. | 200-2720mm	FKP-2502DNS | FKP-2502XIN | FKP-2502JAD
Tampo Linear | Esp. 25mm | Prof. 520mm	Comp. | 200-2720mm	FKP-2503DNS | FKP-2503XIN | FKP-2503JAD
Suporte Metálico com Capa		FKA-001DNS | FKA-001XIN
Adega Interna | MET	L.A.P. | 520x180x170mm	FKA-003MET
Pé Redondo com Regulagem | 140mm | Preto		FKA-015PTO
Pé Quadrado com Regulagem | 140mm | Bronze		FKA-016BRO
Divisor de Talheres | 311x431mm | Branco		FKA-020BRA
Divisor de Talheres | 511x431mm | Branco		FKA-021BRA
Divisor de Talheres | 711x431mm | Branco		FKA-022BRA

Explore as diversas possibilidades de combinações de módulos e inspire seus clientes.



		Largura x Altura x Profundidade
1	Cristaleira 2 Portas	700mm x 2210mm x 515mm
2	Aéreo 1 Porta	400mm x 775mm x 315mm
3	Aéreo Canto Reto	800mm x 775mm x 315mm
4	Aéreo 1 Porta	200mm x 775mm x 315mm
5	Aéreo 2 Portas com Nicho	1200mm x 760mm x 315mm
6	Aéreo Basculante	700mm x 395mm x 315mm
7	Torre 4 Portas	700mm x 2210mm x 515mm
8	Balcão 1 Porta	400mm x 670mm x 515mm
9	Balcão Canto Reto	800mm x 670mm x 515mm
10	Balcão 2 Portas e 3 Gavetas	1200mm x 670mm x 515mm
11	Balcão Forno	700mm x 670mm x 515mm

Rodapés/Pés: Acrescer 140mm na altura

Cozinhas que unem funcionalidade, beleza e praticidade no dia a dia.



		Largura x Altura x Profundidade
1	Torre Quente	700mm x 2110mm x 515mm
2	Aéreo 1 Porta	400mm x 775mm x 315mm
3	Aéreo Canto Reto	800mm x 775mm x 315mm
4	Aéreo 1 Porta	200mm x 775mm x 315mm
5	Aéreo 2 Portas com Nicho	1200mm x 760mm x 315mm
6	Aéreo Basculante	700mm x 395mm x 315mm
7	Balcão 1 Porta	400mm x 670mm x 515mm
8	Balcão Canto Reto	800mm x 670mm x 515mm
9	Balcão 2 Portas e 3 Gavetas	1200mm x 670mm x 515mm
10	Balcão 2 Portas	700mm x 670mm x 515mm

Rodapés/Pés: Acrescer 140mm na altura

Cada detalhe foi pensado para tornar a sua rotina mais leve.



		Largura x Altura x Profundidade
1	**Aéreo Basculante**	700mm x 395mm x 315mm
2	**Aéreo 2 Portas**	700mm x 775mm x 315mm
3	**Aéreo 3 Portas**	1200mm x 775mm x 315mm
4	**Aéreo Basculante**	700mm x 395mm x 315mm
5	**Torre 2 Portas e 2 Gavetas** (Portas de vidro)	700mm x 2110mm x 515mm
6	**Balcão 2 Portas**	700mm x 670mm x 515mm
7	**Balcão 2 Portas e 3 Gavetas**	1200mm x 670mm x 515mm
8	**Balcão 2 Portas**	700mm x 670mm x 515mm

Rodapés/Pés: Acrescer 140mm na altura





Off White e Carvalho | FKD-101DNSXIN



Carvalho | FKD-101XINXIN

DIMENSÕES

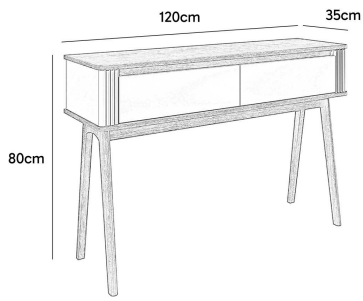

Buffet 2 Portas





Off White e Carvalho | FKD-114DNSXIN



Carvalho | FKD-114XINXIN

DIMENSÕES

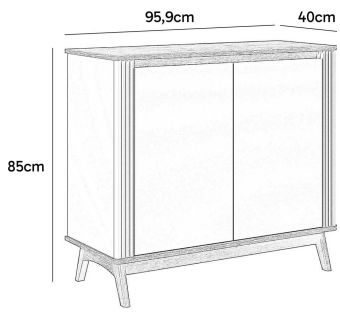

Buffet 3 Portas





Off White e Carvalho | FKD-115DNSXIN



Carvalho | FKD-115XINXIN

DIMENSÕES

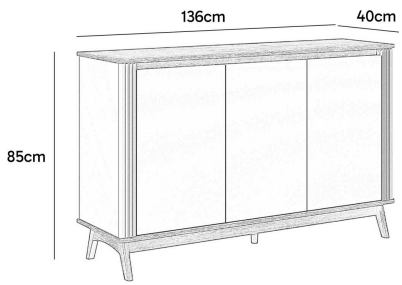

Rack 1,4m | 1,8m

DOMO





Off White e Carvalho | 140cm | FKD-107DNSXIN
Off White e Carvalho | 180cm | FKD-103DNSXIN



Carvalho | 140cm | FKD-107XINXIN
Carvalho | 180cm | FKD-103XINXIN

DIMENSÕES

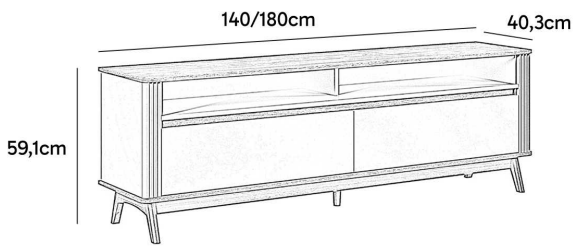

Rack 2,2m

DOMO





Off White e Carvalho | FKD-104DNSXIN



Carvalho | FKD-104XINXIN

DIMENSÕES

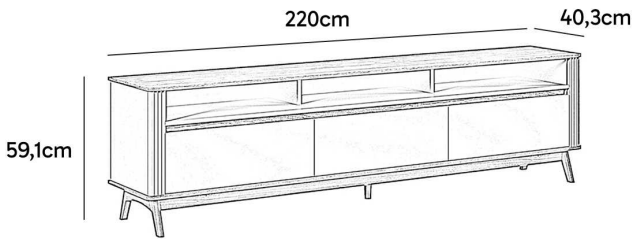





Linho e Carvalho | FKD-102FASXIN

DIMENSÕES

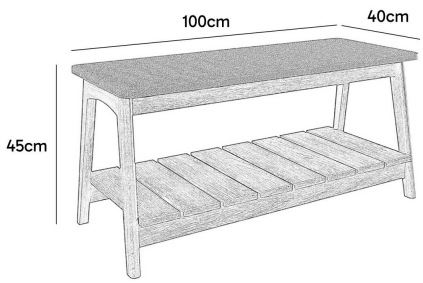

Mesa Lateral

DOMO





Off White e Carvalho | Baixa | FKD-105DNSXIN
Off White e Carvalho | Alta | FKD-106DNSXIN



Stein e Carvalho | Baixa | FKD-105SENXIN
Stein e Carvalho | Alta | FKD-106SENXIN

DIMENSÕES

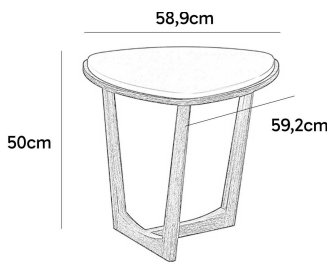

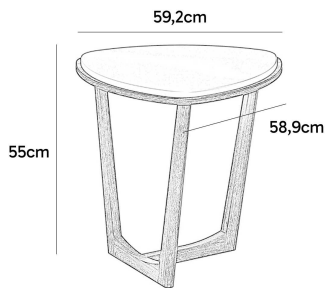

falkk móveis para sua casa

Mesa de Centro

DOMO





Off White e Carvalho | Baixa | FKD-112DNSXIN
Off White e Carvalho | Alta | FKD-113DNSXIN



Stein e Carvalho | Baixa | FKD-112SENXIN
Stein e Carvalho | Alta | FKD-113SENXIN

DIMENSÕES

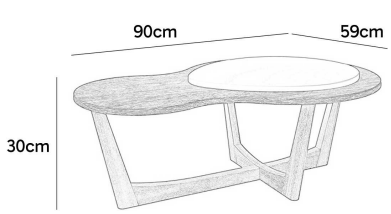

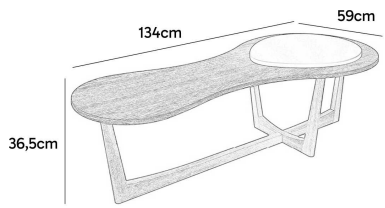

Cômoda 3 Gavetas

DOMO





Off White e Carvalho | FKD-108DNSXIN



Carvalho | FKD-108XINXIN

DIMENSÕES

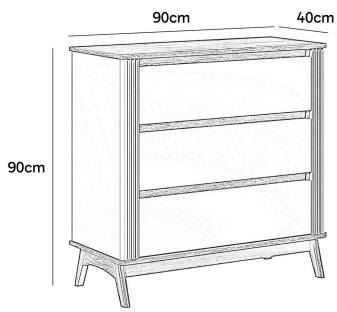

falkk móveis para sua casa

Mesa de Cabeceira

DOMO





Off White e Carvalho | FKD-110DNSXIN



Carvalho | FKD-110XINXIN

DIMENSÕES

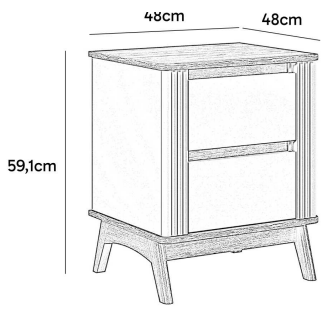

Gaia

Funcionalidade para acompanhar diferentes momentos.

Pensada para tornar a rotina mais prática, a Linha Gaia reúne soluções que ajudam a organizar, apoiar e armazenar objetos de maneira inteligente, contribuindo para ambientes mais funcionais e agradáveis no dia a dia.



Versatilidade que se adapta ao seu jeito de viver.

Com peças que podem ser utilizadas em diferentes ambientes da casa, a Linha Gaia oferece possibilidades para compor espaços acolhedores, aproveitando melhor cada área sem abrir mão da praticidade.

Características

I **Corrediças Telescópicas** Abertura total e deslizamento suave das gavetas.	II **Dobradiças com Amortecimento** Fechamento silencioso para mais conforto no uso diário.	III **Palha Sintética com Cordão em Fibra Natural de Algodão** Texturas que tornam os ambientes mais acolhedores.
IV **Pés Metálicos** Maior estabilidade e resistência para acompanhar a rotina.	V **Gavetas e Prateleiras Internas** Mais organização para manter tudo ao alcance.	VI **Porta Deslizante com Trilho Embutido** Movimento leve e melhor aproveitamento do espaço.

A rotina muda. O que funciona bem, permanece.



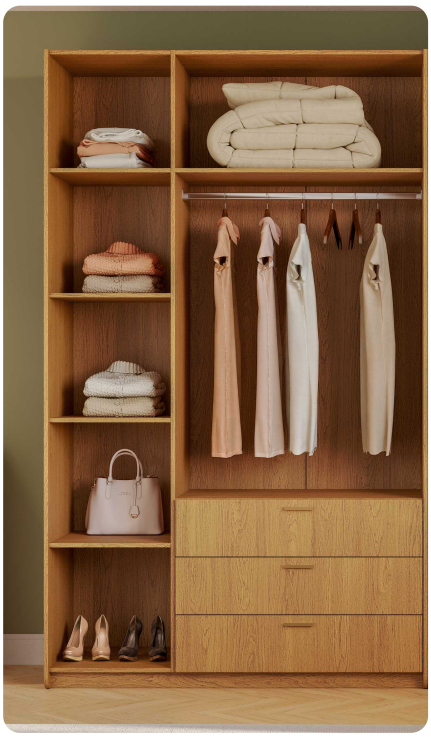

Organização para acompanhar o seu dia.

Entre roupas, acessórios e objetos pessoais, tudo encontra seu lugar em composições pensadas para tornar o ambiente mais acolhedor e a rotina mais prática.

Dimensões



Guarda-Roupa 2 Portas

Lar. x Alt. x Pro.
900mm x 2250mm x 520mm



Guarda-Roupa 3 Portas

Lar. x Alt. x Pro.
1350mm x 2250mm x 520mm



Guarda-Roupa 4 Portas

Lar. x Alt. x Pro.
1800mm x 2250mm x 520mm

Combinações de Cores



Verde | Portas
Carvalho | Estrutura



Carvalho | Portas
Carvalho | Estrutura



Off White | Portas
Carvalho | Estrutura



Verde | Portas
Off White | Estrutura



Carvalho | Portas
Off White | Estrutura



Off White | Portas
Off White | Estrutura

Todos os itens disponíveis em três cores para portas/gavetas e duas cores para estruturas.

Códigos

Produto	Caixas	Descrição	Frentes	Descrição
	**FKG-225XIN** **FKG-225DNS**	900mm Carvalho 900mm Off White	**FKG-230XIN** **FKG-230DNS** **FKG-230JAD**	Kit Portas/Frentes Gv. Carvalho Kit Portas/Frentes Gv. Off White Kit Portas/Frentes Gv. Verde
	**FKG-226XIN** **FKG-226DNS**	1350mm Carvalho 1350mm Off White	**FKG-231XIN** **FKG-231DNS** **FKG-231JAD**	Kit Portas/Frentes Gv. Carvalho Kit Portas/Frentes Gv. Off White Kit Portas/Frentes Gv. Verde
	**FKG-227XIN** **FKG-227DNS**	1800mm Carvalho 1800mm Off White	**FKG-232XIN** **FKG-232DNS** **FKG-232JAD**	Kit Portas/Frentes Gv. Carvalho Kit Portas/Frentes Gv. Off White Kit Portas/Frentes Gv. Verde

Aparador

GAIA





Off White | 120cm | FKG-201DNS
Off White | 160cm | FKG-202DNS



Carvalho | 120cm | FKG-201XIN
Carvalho | 160cm | FKG-202XIN



Verde | 120cm | FKG-201JAD
Verde | 160cm | FKG-202JAD

DIMENSÕES

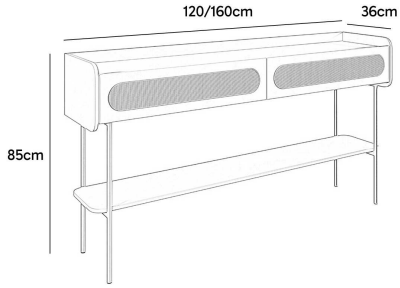

Buffet 2 Portas

GAIA





Off White | FKG-203DNS



Carvalho | FKG-203XIN



Verde | FKG-203JAD

DIMENSÕES

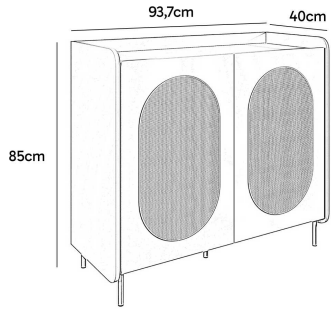

Buffet 3 Portas

GAIA





Off White | FKG-204DNS



Carvalho | FKG-204XIN



Verde | FKG-204JAD

DIMENSÕES

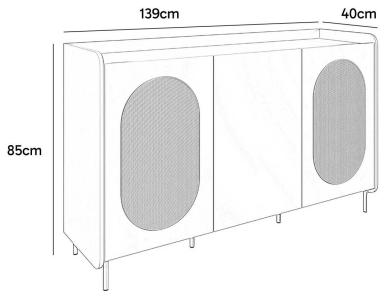





Off White e Carvalho | FKG-205DNSXIN



Carvalho | FKG-205XINXIN



Verde e Carvalho | FKG-205JADXIN

DIMENSÕES

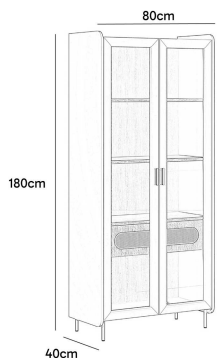

Rack 1,4m | 1,8m

GAIA





Off White e Carvalho | 140cm | FKG-221DNSXIN
Off White e Carvalho | 180cm | FKG-206DNSXIN



Carvalho | 140cm | FKG-221XINXIN
Carvalho | 180cm | FKG-206XINXIN



Verde e Carvalho | 140cm | FKG-221JADXIN
Verde e Carvalho | 180cm | FKG-206JADXIN

DIMENSÕES

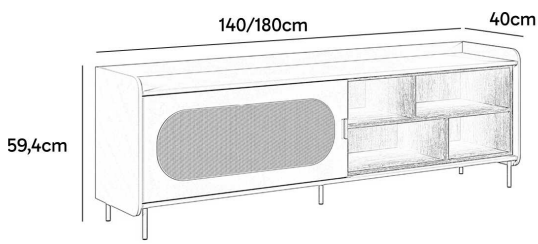

Rack 2,2m





Off White | FKG-207DNS



Carvalho | FKG-207XIN



Verde | FKG-207JAD

DIMENSÕES

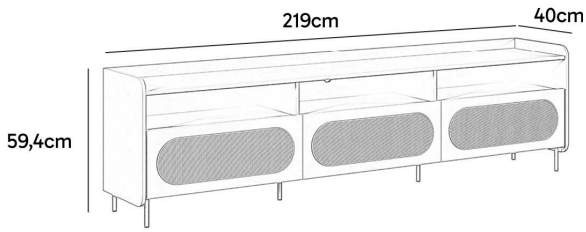

Painel de TV





Off White | FKG-208DNS



Carvalho | FKG-208XIN



Verde | FKG-208JAD

DIMENSÕES

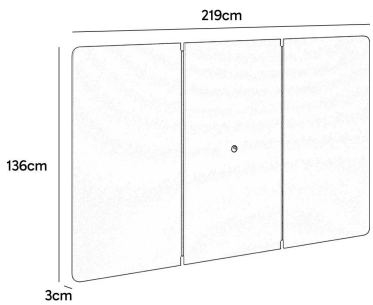

Mesa Lateral Bandeja

GAIA





Ivory | Baixa | FKG-211IVY
Ivory | Alta | FKG-212IVY



Imbuia | Baixa | FKG-211CAN
Imbuia | Alta | FKG-212CAN



Pastell Green | Baixa | FKG-211PSG
Pastell Green | Alta | FKG-212PSG

DIMENSÕES

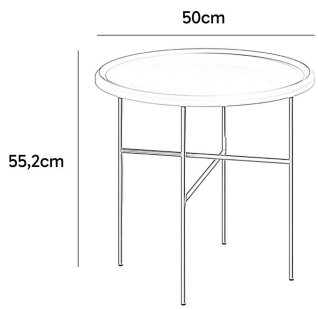

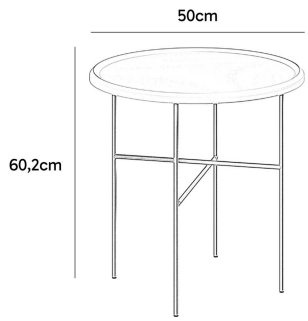

Mesa de Centro Bandeja

GAIA





Ivory | Baixa | FKG-215IVY
Ivory | Alta | FKG-216IVY



Imbuia | Baixa | FKG-215CAN
Imbuia | Alta | FKG-216CAN



Pastell Green | Baixa | FKG-215PSG
Pastell Green | Alta | FKG-216PSG

DIMENSÕES

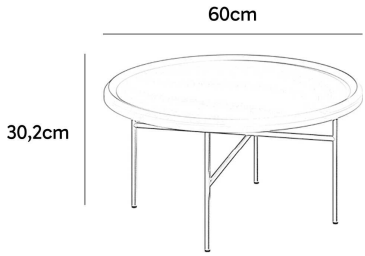

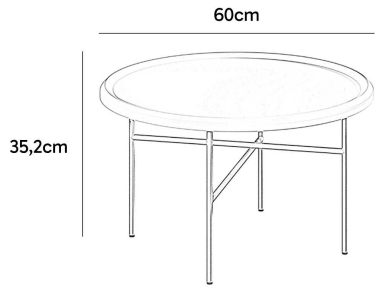

Mesa de Centro Oblonga

GAIA





Ivory | FKG-217IVY



Imbuia | FKG-217CAN



Pastell Green | FKG-217PSG

DIMENSÕES

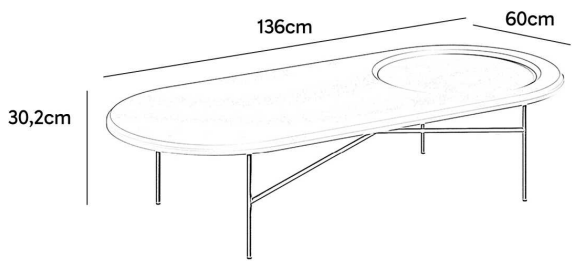

Cômoda 4 Gavetas

GAIA





Off White | FKG-218DNS



Carvalho | FKG-218XIN



Verde | FKG-218JAD

DIMENSÕES

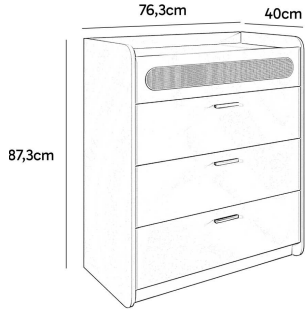

Cômoda 8 Gavetas





Off White | FKG-219DNS



Carvalho | FKG-219XIN



Verde | FKG-219JAD

DIMENSÕES

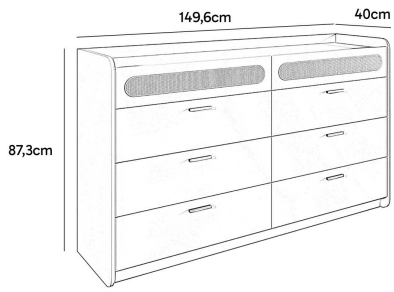

Mesa de Cabeceira

GAIA





Off White | FKG-220DNS



Carvalho | FKG-220XIN



Verde | FKG-220JAD

DIMENSÕES

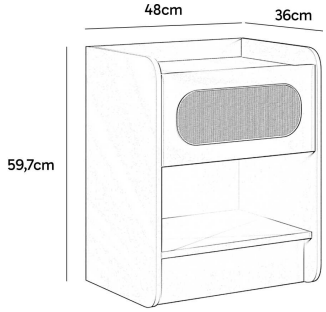



Ambientes organizados que transformam a sua rotina com mais leveza e praticidade.



Vitta

Mais tempo para aproveitar o que importa.

A Linha Vitta foi criada para acompanhar os momentos de pausa, transformando o ambiente em um refúgio para recarregar as energias, descansar e aproveitar o tempo com mais tranquilidade.



Espaços pensados para valorizar o seu tempo.

Entre o início e o fim do dia, existem momentos que pedem conforto e acolhimento. A Linha Vitta contribui para criar ambientes preparados para essas pequenas pausas, favorecendo uma rotina mais leve e agradável.

Características

I **Corrediças Telescópicas** Abertura total e deslizamento suave das gavetas.	II **Dobradiças com Amortecimento** Fechamento silencioso para mais conforto no uso diário.	III **Puxadores com Toque de Sofisticação** Detalhes que tornam o uso mais agradável no dia a dia.
IV **Estrutura Metálica** Mais estabilidade e resistência para acompanhar a rotina.	V **Rodapé Orgânico** Formas suaves que tornam o ambiente mais acolhedor.	VI **Gavetas e Prateleiras Internas** Mais organização para manter tudo ao alcance.

A vida acontece em movimento. O descanso merece um espaço próprio.

Estante

VITTA





Carvalho e Off White | FKV-301XINDNS



Carvalho | FKV-301XINXIN

DIMENSÕES

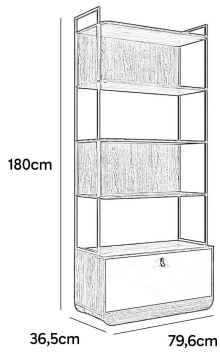

Móvel de Entrada

VITTA





Carvalho e Off White | FKV-307XINDNS



Carvalho | FKV-307XINXIN

DIMENSÕES

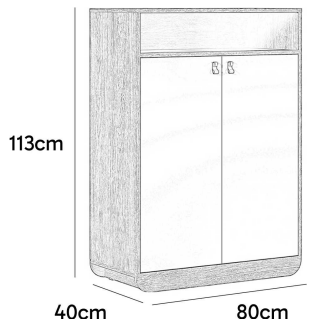

Cômoda

VITTA





Carvalho e Off White | FKV-304XINDNS



Carvalho | FKV-304XINXIN

DIMENSÕES

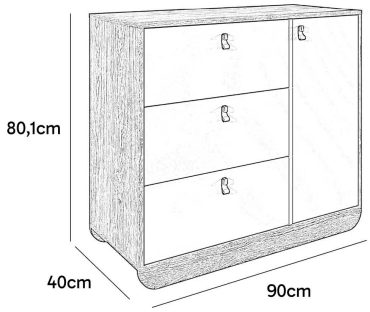

Mesa de Cabeceira

VITTA





Carvalho e Off White | 2 Gavetas | FKV-305XINDNS
Carvalho e Off White | 1 Gaveta | FKV-306XINDNS



Carvalho | 2 Gavetas | FKV-305XINXIN
Carvalho | 1 Gaveta | FKV-306XINXIN

DIMENSÕES

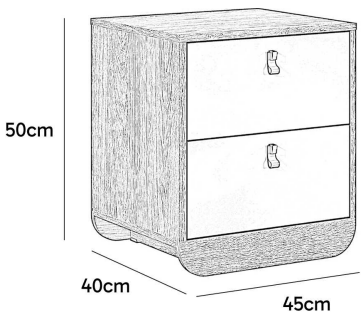

Materiais

Os melhores ambientes começam pela escolha dos melhores materiais. Conheça as opções:



Off White | BP



Carvalho | BP



Verde | BP

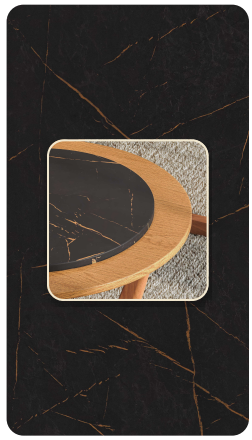

Stein | BP

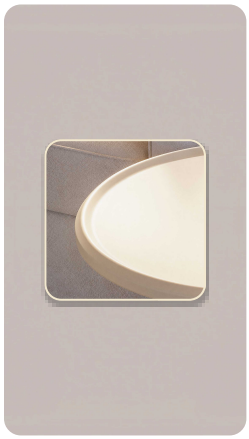

Ivory | Lacklaminat



Imbuia | Lacklaminat



Pastel Green | Lacklaminat



Linho | Lacklaminat

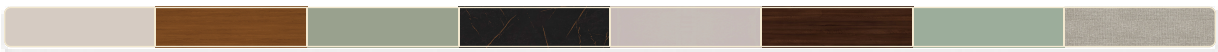

Características Gerais

DOMO

Matéria prima: MDP de 15mm com revestimento melamínico em BP

Aplicação de molduras 3D em MDF

Perfil puxador cava

Pés em madeira maciça
Sistema de abertura | Gavetas: corrediças telescópicas | Portas: dobradiças com amortecimento

Racks e Painel de TV: 1,4m para TVs de até 50" polegadas e 1,8m ou 2,2m para TVs de até 75" polegadas

GAIA

Matéria prima: MDP de 15mm com revestimento melamínico em BP

Mesas Laterais e Mesas de Centro com tampos em MDF de 25mm e revestimento em Lacklaminat

Pés metálicos na cor Champagne

Aplicação de palha sintética com cordão em fio de algodão natural
Puxador em alumínio na cor Champagne

Sistema de abertura | Gavetas: corrediças telescópicas | Portas: dobradiças com amortecimento

Racks e Painel de TV: 1,4m para TVs de até 50" polegadas e 1,8m ou 2,2m para TVs de até 75" polegadas
Cristaleira com frentes em vidro liso

VITTA

Matéria prima: MDP de 15mm com revestimento melamínico em BP

Estruturas metálicas na cor Champagne

Puxador em poliestireno que mimetiza o couro natural

Sistema de abertura: Gavetas: corrediças telescópicas | Portas: dobradiças com amortecimento

falkk móveis para sua casa

Este catálogo apresenta nossas coleções e produtos desenvolvidos para levar beleza, funcionalidade e qualidade aos mais diversos espaços.

Cada detalhe foi pensado para oferecer soluções que acompanham o seu dia a dia e tornam sua casa ainda mais especial.

Acesse nosso site ao escanear o Código QR.

Siga nossas redes:

@falkk.moveis

Endereço
Rodovia RS 404 | KM 04 | Distrito Industrial - Sarandi/RS

E-mail
atendimento@falkk.com.br

Contato
+55 (54) 99153-1449

Website
www.falkk.com.br